MITEA LIGHTING
www.mitealighting.com
Trgovina Matejić d.o.o.
Birčaninova 1, 37000 Kruševac, Srbija
tel./fax.: **+381 37 44 71 70**
e-mail: **info@matejic.rs**

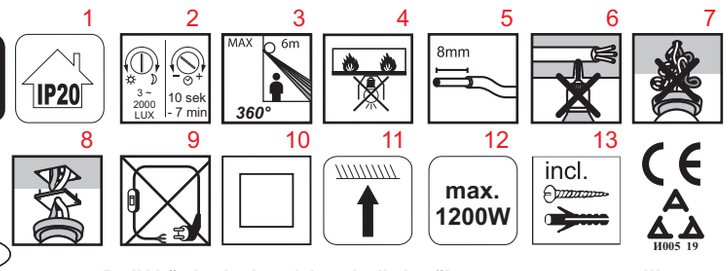

SRB MNE BIH HR

Radi Vaše bezbednosti, instalaciju izvršite na osnovu uputstva!!!

UPUTSTVO ZA UPOTREBU

TEHNIČKE KARAKTERISTIKE:

Model: **M275 IR senzor pokreta,**
Radni napon: **~230V / 50-60Hz,**Stepen zaštite: **IP 20,**
Temperatura okoline: **-20 ~ +40°C,**
Maksimalno opterećenje: **max. 1200W,**
Razdaljina osetljivosti: **max. 6m,** Ugao osetljivosti: **360°,**
Podesiva svetlosna osetljivost: **3 - 2000 LUX,**
Vremensko kašnjenje: **10 sek (± 3 sec.) - 7 min (± 2min),**
Brzina detekcije pokreta: **0,6 ~ 1,5m/s,**
Preporučena visina za instalaciju: **2,2m - 4m,**
Vlažnost okoline: **<93%RH,** Dimenzije: **Ø 115 x 58mm.**
Automatska detekcija pokreta, vremensko odlaganje,
podesiva udaljenost detekcije, podešavanje dan/noć

VAŽNO UPOZORENjE:

Pre montiranja pažljivo pročitati uputstvo koje je priloženo uz svaki proizvod i sačuvati ga. Proizvod je potrebno da instalira kvalifikovano lice. Pre instaliranja proveriti vodove struje. Isključiti osigurač. Nemojte uključivati proizvod dok se ne završi instalacija. Koristite samo odgovarajuće žice za povezivanje. Proizvod ne montirati u blizini aparata za grejanje ili rashladjivanje (gde su često promenljivi vzdušni vremenski uslovi, npr.: klime, centralno grejanje...). Nije predviđeno da ovaj proizvod koriste deca, osobe sa umanjenim fizičkim, senzornim ili psihičkim sposobnostima.

INSTALACIJA:

Prvo izbušite 2 rupe u zidu a potom ubaciti plastične delove (tiplove) u rupe. Ušrafiti nosač. Povezati strujne vodove pomoću klema ispravno kao na dijagramu 1. (crna ili braon žica (L) = faza, plava (N) = nula, crvena (A). Uključite osigurač. Vremensko kašnjenje podešavanje - dugme (TIME), podešavanje svetlosne osetljivosti - dugme (LUX). Vremensko odlaganje kreće se u rasponu od 10sec - 7 min. Kako biste produžili vremensko odlaganje okrenuti dugme u pravcu kretanja kazaljke na satu. Svetlosna osetljivost je podesiva između 3 - 2000 LUX-a. Da biste koristili senzor danju i noću okrenuti dugme suprotno pravcu kretanja kazaljke na satu na SUN (✻). Kada okrenete dugme na MOON (minimum) senzor će raditi na osvetljenost manju od 3 LUX-a
U slabo osvetljenim okolinama - prostorijama okrenuti dugme u pravcu kretanja kazaljke na satu.

ODRŽAVANjE:

Pre čišćenja isključiti osigurač i dovod struje. Koristiti pamučnu krpu sa malom količinom alkohola za čišćenje okvira. Ne koristiti jaka hemijska sredstva. Paziti da tečnost ne dođe u dodir sa električnim delovima.

Uputstvo za zaštitu čovekove okoline

Ovaj proizvod se ne sme na kraju svog upotrebnog roka odložiti uz normalno smeće iz domaćinstva, već treba biti odložena za to predviđeno mesto za recikliranje električnih i elektronskih uređaja. Na to Vas upozorava i oznaka na samom proizvodu, uputstvu za upotrebu ili na pakovanju.

Ni jedan deo uputstva za korišćenje se ne sme reprodukovati na bilo koji način ili koristiti, kao što su prevođenje, adaptiranje ili vršiti transformacija tektsta i znakova; bez dozvole. Sva prava zadržava Trgovina Matejić d.o.o.

Proizvođač / distributer ne preuzima nikakvu odgovornost za štetu ili nezgodu nastalu zbog nestručne montaže ili neadekvatnog korišćenja

GB

For your safety, install according to the instructions!!!

INSTRUCTIONS FOR USER

TECHNICAL SPECIFICATIONS:

Model: **M275 IR motion sensor,**
Operating voltage : **~230V / 50-60Hz,** Level of protection: **IP 20,**
Ambient temperature: **-20 ~ +40°C,** Rate load: **max. 1200W,**
Distance sensitivity: **max. 6m,** Detection Range: **360°,**
Ambient Light: **<3 - 2000 LUX (adjustable),**
Time-delay: **10 sek (±3 sec.) - 7 min (±2min) (adjustable),**
Detection motion speed: **0,6 ~ 1,5m/s,**
Installation height **: 2.2m ~4m,**
Environment humidity: **<93%RH,** Dimmension: **Ø 115 x 58mm.**
Automatically move detection, time delay,
adjustable detection distance, day/night adjustment.

IMPORTANT WARNING:

Please read the instructions carefully before installation and preserve it well. Recommend, the lamp must be installed and assembled by qualified electrician. Before installation, please cut off the main power. Turn off the circuit. Do not turn the lamp on before the end off installation. Please use proper wire for connection. Mount the product away from the heating and air conditioning devices (where the variable weather conditions). It is not intended that this product is used by children, persons with reduced physical, sensory or mental capabilities.

INSTALLATION:

Perforate 2 holes on the wall and fix the plastic expansion pieces in. Fix the base of the lamp to the wall with screws. Connect the power cables on the terminal blocks properly (black or brown wire (L) = live wire, blue (N) = zero, red (A). Turn on the power. You can adjust distance detection (SENS) / time delay (TIME) / ambient light (LUX) using adjustment knobs.To adjust distance detection to a high level turn the adjustment knob clockwise. Max. detectable distance is 6 met. Time delay is adjustable from 10sec-7min. To increase time delay turn the adjustment knob counterclockwise. Ambient light sensitivity level is adjustable between 3 - 2000 LUX. To use sensor in daylight conditions please turn the knob SUN position (✻). When you turn LUX knob clockwise on the minimum (MOON position). If it is adjusted in the less than 3 LUX. In poor illuminated environment adjust the appliance by turning the know clocwise.

MAINTENANCE:

Before cleaning turn off the fuse and power supply. Use only a cotton swab with a small amount of alcohol to clean the lamp body. Do not use strong chemicals.

LEGENDA ZNAČENjA SIMBOLA

1. prvenstveno namenjene za unutrašnju upotrebu
2. podesiva svetlosna osetljivost / podesivo vreme rada
3. razdaljina i ugao osetljivosti
4. dozvoljeno je montiranje samo na normalno zapaljivim podlogama
5. ogoliti izolaciju kao na slici
6. pazite da prilikom proizvoda ne bušite gde su strujni vodovi
7. obratite pažnju da ne dođe do ukrštanja žica prilikom postavljanja
8. ukoliko se montira na razvodnu kutiju, poklopac postaviti pre montaže
9. povezivanje vršiti samo direktnim priključkom na električnu mrežu
10. proizvod nema priključak za uzemljenje, DRUGI stepen zaštite
11. pravilno postavljanje proizvoda
12. maksimalno opterećenje
13. dodatna oprema neophodna za montiranje - u kompletu sa proizvodom

LEGEND:

1. tipe of protection - moisture resistance
2. ambient light / time delay
3. distance and detection range
4. mounting on the normal flammable base
5. remove insulation as shown on the picture
6. be carefull when installing, do not drill where are the power lines
7. attention, do not cross the wires
8. if you install on a junction box, set the lid before
9. connect only with direct connection to the main power
10. **second** class protection
11. way of mounting
12. rate load
13. accessories required for installation - supplied with the product

Information about protection of environment

This lamp can`t be disposed on the end of-service with garbage from household, but should be postponed in a place for recycling electrical and electronic equipment. The alert is on the markings on the product itself, user's manual and box.

The manufacturer / distributor no takes responsibility for damage or injury resulting from improper installation or improper use.

SLO

Zaradi vaše varnosti montirajte v skladu z navodili!

NAVODILA ZA UPORABO

TEHNIČNE KARAKTERISTIKE

Model: **M275 IR senzor gibanja,**
Obratovalna napetost: **~230V / 50-60Hz,** Stopnja zaščite: **IP 20,**
Temperatura okolice: **-20 ~ +40°C,** Maksimalna obremenitev: **max. 1200W,**
Razdalja osvetljenosti: **max. 6m,** Kot osvetljenosti: **360°,**
Nastavljiva svetilnost: **3 - 2000 LUX,**
Časovna zakasnitev: **10 sek (±3 sec.) - 7 min (±2min),**
Hitro zaznavanje gibanja **0,6 ~ 1,5m/s,**
Priporočena višina za inštalacijo: **2,2m - 4m,**
Vlažnost okolice: **<93%RH,** Dimenzije: **Ø 115 x 58mm.**
Samodejna zaznava gibanja, Časovna zakasnitev,
Nastavljiva razdalja zaznave gibanja, Nastavitev dan/noč

VAŽNO OPOZORILO:

Pred montiranjem pazljivo preberite navodila ki so priložena ob vsakem izdelku in jih spraviti. Izdelek mora montirati usposobljena oseba. Pred montažo preverite električne vode. Izključite varovalko. Izdelka ne vključujte dokler se ne konča celotna montaža. Uporablajte samo odgovarjajoče kable za povezovanje. Izdelka ne montirajte v bližini aparatov za gretje ali hlajenje (kjer so pogosto spremenljivi temperaturni pogoji, npr.: klime, centralno gretje...). Ta izdelek se ne sme uporabljati otroci, osebe s fizičnimi, senzoričnimi ali psihičnimi sposobnostmi.

MONTAŽA:

Najprej izvrtajte dve luknje v zidu in nato v njih vstavite plastične vložke (sidra). Privijte nosilec luči. Povežite električne vode s pomočjo terminala kakor je prikazano na diagramu 1. (črna ali rjava žica (L) = faza, modra (N) = nula, rdeča (A)). Vklopite varovalko. Nastavitve zakasnitve - gumb (TIME), nastavitev svetilnosti – tipka (LUX). Časovna zakasnitev je nastavljiva v razponu od 10 sekund do 7 minut. Za nastavitev časovne zakasnitve zavrtite tipko v smeri urinega kazalca. Svetilnost je nastavljiva med 3 – 2000 LUX-a. Če želite uporabljati senzor po danu in po noči zavrtite tipko v obratno smer urinega kazalca na SUN (✻). Če nastavite tipko na MOON (minimum) bo senzor deloval na osvetljenosti manjši od 3 LUX-a.

VZDRŽEVANJE:

Pred čiščenjem izključite varovalko in dovod električnega toka. Uporabite bombažno krpo s malo količino alkohola začiščenje okvira. Ne Uporablajte močnejših kemijskih sredstev. Pazite da tekočina ne pride v stik z deli pod napetostjo.

NAVODILA ZA ZAŠČITO OKOLJA

Sijalke po uporabnem roku nesmemo vreči v kanto za smetje v gospodinjstvu ampak jo odvržemo v za to predvideno mesto za recikliranje električnih in elektronskih izdelkov. Na to Vas upozarja tudi oznaka na izdelku, navodilih za uporab ali na paliranju.

Noben del navodil za uporabo se ne sme reproducirati na kakršenkoli način ali uporabe, kakor so prevod, priredba ali sprememba izvedli tektsta ali znakov brez dovoljenja. Vse pravice pridržane za Trgovina Matejić doo

Proizvajalec in distributer ne odgovarjata za škodo, katera bi nastala zaradi napačne in nestrokovne uporabe.

MK

За ваша безбедност инсталација, според инструкциите!

УПАТСТВО ЗА УПОТРЕБА

ТЕХНИЧКИ КАРАКТЕРИСТИКИ:

Модел: **M275 IR сензор на движење,**
Работен напон: **~230V /50-60 Hz,**
Степен на заштита: **IP 20,**
Температура на околина: **-20 ~ +40°C,**
Максимално оптеретување: **max 1200W,**
Чувствителност на оддалеченост: **max.6m,** Чувствителност од агол: **360°,**
Светлосна чувствителност која се подесува: **3 - 2000 LUX,**
Временско користење: **10 sek (±3 sec.) - 7 min (±2min),**
Детекцијата на брзина на движење: **0,6-1,5 m/s,**
Препорачана висина за инсталација: **2,2m-4m,**
Влажност на околината: **<93%RH,** Димензии: **Ø 115 x 58mm.**
Автоматска детекција на движење, временско одложување, детекција
за подеслива оддалеченост, подесување ден/ноќ

ВАЖНО ПРЕДУПРЕДУВАЊЕ:

Пред монтирање внимателно прочитајте го упатството кое е приложено со секој производ и сочувајте го. Производот е потребно да го инсталира квалификувано лице. Пред инсталирање да се проверат водовите струја. Исклучите го осигурувачот. Немојте да го вклучувате производот додека не се заврши инсталацијата. Користете само жици за поврзување кои одговараат. Производот не монтирајте го во близина на апарати за греење или разладување (каде често временските услови се променливи, пр:клими, централно греење...). Тоа не е наменет кој се користи овој производ деца, лица со намалени физички, cezilni или ментални способности.

ИНСТАЛАЦИЈА:

Најпрво издупчите 2 дупки во ѕидот а потоа вметнете ги пластичните делови (дипли) во дупките. Ушрафите го носачот на лампа. Поврзете ги струјните водови со помош на клема исправно како на дијаграмот (црна или кафеава жица (L)=фаза, плава (N)=нула, црвена (A). Вклучете го осигурувачот. Подесување за временско доцнење-дугме (TIME), подесување за светлосна чувствителност-дугме (LUX). Временско одложување се поместува во време од 10 sec-7min. За да го продолжите временското одложување, свртете го дугмето во правец на движење на стрелките на часовникот. Светлосната чувствителност се подесува помеѓу 3-2000 LUX. За да го користите сензорот и во ден и во ноќ, завртете го дугмето спротивно во правец на движење на стрелките на часовникот на SUN(*). Кога дугмето го вртите на MOON (minimum) сензорот ќе работи на осветленост помала од 3 LUX-а. Во слабо осветлени околини-простории, завртете го дугмето во правец на движење на стрелките на часовникот.

ОДРЖУВАЊЕ:

Пред чистење исклучите го осигурувачот и доводот за струја.Користете памучна крпа со мала количина на алкохол за чистење на стаклото на лампата. Не користете силни хемиски средства. Внимавајте течноста да не дојде во допир со електричните делови.

Упатство за заштиту на човековата околина

Оваа светилка не смее на крајот на својот употребен век да се приложи со нормалниот одпад од домаќинството, туку треба да биде отпадната на предвидено место за рециклирање на електрични и електронски апарати. На тоа вас ве предупредува и ознаката на самиот производ, упатството за употреба или на пакувањето.

No part of the specification may be reproduced in any means or used to make any changes such as translation, transformation or adaptation without permission from Trgovina Matejic d.o.o.. All rights reserved.

Производителот / дистрибутерот не превзема никаква одговорност за штета или незгода настаната поради нестручна монтажа или неадекватно користење.

ЛЕГЕНДА НА ЗНАЧЕЊЕ НА СИМБОЛИТЕ:

1. тип на заштита-отпорност на влага
2. подеслива светлосна чувствителност/ подесливо време на работа
3. раздалеченост и аголна чувствителност
4. дозволено е монтирање само на нормално запалливи подлоги
5. изолација како на слика
6. внимавајте да не дупчите каде што се наоѓаат струјните водови
7. обрнете внимани да не дојде до вкрстување на жиците при подесување
8. доколку се монтира на разводна кутија, капакот поставете го пред монтажа
9. поврзување вршете само со директен приклучок на електричната мрежа
10. производот нема приклучок за заземјување, ВТОР степен на заштита
11. правилно поставување на производот
12. максимално оптеретување
13. дополнителна опрема неопходна за монтирање- во комплет со производот

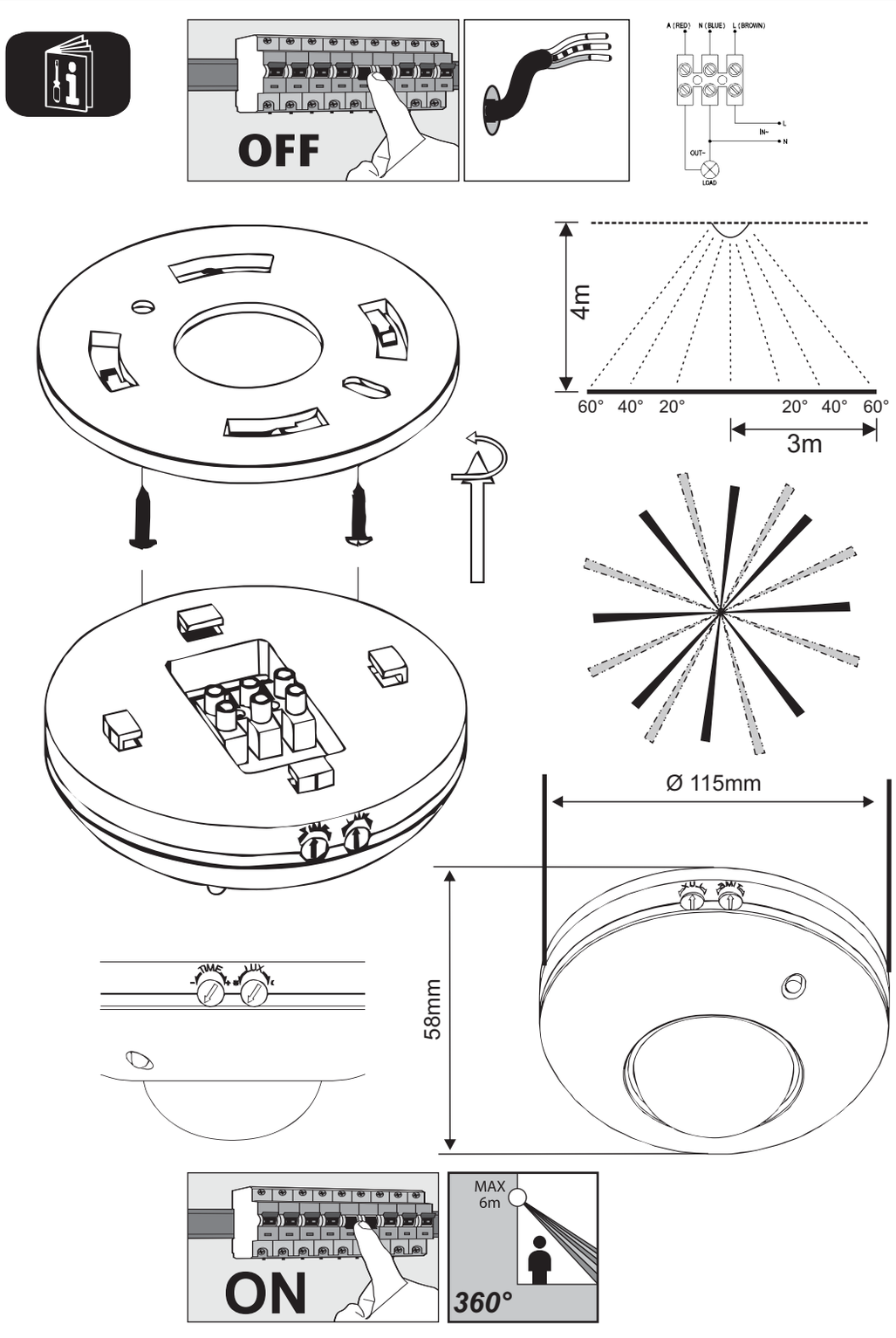

IZJAVA O SAOBRAZNOSTI
Poštovani,
Molimo Vas da pre upotrebe proizvoda pažljivo pročitate tehničku dokumentaciju i da se prilikom upotrebe pridržavate priloženih upustva.

REKLAMACIJE U SLUČAJU NESAOBRAZNOSTI PROIZVODA
U skladu sa članom 50 Zakona o zaštiti potrošača (“Sl.glasnik 62/14 i 6/2016) roba je saobrazna ako:
-odgovara opisu koji je dao prodavac i ako ima svojstva robe koju je prodavac pokazao potrošaču kao uzorak ili model,
-ima svojstva potrebna za naročitu upotrebu za koju je potrošač nabavlja, a koja je bila poznata prodavcu ili mu je morala biti poznata u vreme zaključenja ugovora,
-ako ima svojstva potrebna za redovnu upotrebu robe iste vrste,
-po kvalitetu i funkcionisanju odgovara onome što je uobičajeno kod robe iste vrste i što potrošač može osnovano da očekuje s obzirom na prirodu robe i javna obećanja o posebnim svojstvima robe data od strane prodavca, proizvođača ili njihovih predstavnika, naročito ako je obećanje učinjeno putem oglasa ili na ambalaži robe.

U skladu sa zakonom o zaštiti potrošača dužni smo da Obavestimo Potrošača o rokovima tj. trajanju saobraznosti na :

-POTROŠNI MATERIJAL (npr. BATERIJE ZA PUNJIVE PANIK LAMPE) -3 MESECA
(iz razloga što potrošni materijali i ona vrsta robe koja po svojoj prirodi i svojstvima ne može trajati dve godine iz razloga što su baterije-svakodnevno izloženi mehaničkim uticajima i varijacijama električnog napona zbog čega se smatra da je to razuman rok za trajanje saobraznosti.

Ako isporučena roba nije saobrazna ugovoru (član 52 Zakona o zaštiti potrošača), potrošač ima pravo da zahteva od prodavca da otkloni nesaobraznost bez naknade, opravkom ili zamenom odnosno da zahteva odgovarajuće umanjenje cene ili da raskine ugovor u pogledu te robe.
Potrošač, na prvom mestu, može da bira između zahteva da se nesaobraznost otkloni popravkom ili zamenom.
Ako otklanjanje nesaobraznosti u skladu sa stavom 2 ovog člana nije moguće ili ako predstavlja nesrazmerno opterećenje za trgovca, potrošač može da zahteva umanjenje cene ili da izjavi da raskine ugovor.
Nesrazmerno opterećenje za trgovca u smislu stava 3 ovog člana, javlja se ako u poređenju sa umanjenjem cene i raskidom ugovora stvara prethodne troškove uzimajući u obzir:
1)vrednost robe koju bi imala da je saobrazna ugovoru;
2)značaj saobraznosti u konkretnom slučaju;
3)da li se saobraznost može otkloniti bez
značajnijih neugodnosti za potrošača.

Potrošač ima pravo da zahteva zamenu, odgovarajuće umanjenje cene ili da raskine ugovor zbog istog ili drugog nedostatka
saobraznosti koji se posle prve opravke pojavi, a ponovna opravka je moguća samo uz izričitu saglasnost potrošača.
Svaka opravka ili zamena se mora izvršiti u primerenom roku i bez značajnijih neugodnosti za potrošača, uzimajući u obzir prirodu robe i svrhu zbog koje ju je potrošač nabavio.
Sve troškove koji su neophodni da bi se roba saobrazila ugovoru, a naročito troškovi rada, materijala, preuzimanja i isporuke snosi, trgovac.
Potrošač ima pravo da raskine ugovor ako ne može da ostvari pravo na opravku ili zamenu, odnosno ako trgovac nije izvršio opravku
ili zamenu u primerenom roku ili ako trgovac nije izvršio opravku ili zamenu bez značajnijih nepogodnosti za potrošača.
Ako se saobraznost pojavi u roku od šest meseci od dana prelaska rizika na potrošača, otklanjanje nesaobraznosti moguće je
opravkom uz izričitu saglasnost potrošača.Potrošač ne može da raskine ugovor ako je nesaobraznost robe neznatna. Prava navedena u stavu 1 ovog člana, ne utiču na pravo potrošača da zahteva od trgovca naknadu štete koja potiče od nesaobraznosti, u skladu sa opštim pravilima o odgovornosti za štetu.

Prodavac je odgovoran za nesaobraznost robe ugovoru koja se pojavi u roku od dve godine od dana prelaska rizika na potrošača.
Ako nesaobraznost nastane u roku od šest meseci od dana prelaska rizika na potrošača, pretpostavlja se da je nesaobraznost
postojala u trenutku prelaska rizika, osim ako je to u suprotnosti sa prirodom robe i prirodom određene nesaobraznosti.
Potrošač može da izjavi reklamaciju usmeno na prodajnom mestu gde je roba kupljena, odnosno drugom mestu koje je određeno
za prijem reklamacija, telefonom, pisanim putem, elektronskim putem, odnosno na trajnom nosaču zapisa uz dostavu računa na
uvid ili drugog dokaza o kupovinu (kopiju računa, slip i sl.).
Prodavac je dužan da potrošaču izda pisanu potvrdu ili elektronskim putem potvrdi prijem reklamacije, odnosno saopšti broj pod kojim je zavedena njegova reklamacija u evidenciji primljenih reklamacija. Prodavac je dužan da bez odlaganja, a najkasnije u roku od osam dana od dana prijema reklamacije, pisanim ili elektronskim putem odgovoru potrošaču na izjavljenu reklamaciju. Odgovor prodavca na reklamaciju potrošača mora da sadrži odluku da li prihvata reklamaciju, izjašnjenje o zahtevu potrošača i konkretan predlog i rok za rešavanje reklamacije. Rok ne može da bude duži od 15 dana, odnosno 30 dana za tehničku robu i nameštaj, od dana podnošenja reklamacije.

Prodavac je dužan da postupi u skladu sa odlukom, predlogom i rokom za rešavanje reklamacije, ukoliko je dobio prethodnu saglasnost potrošača.
Ukoliko prodavac iz objektivnih razloga nije u mogućnosti da udovolji zahtevu potrošača u roku koji je dogovoren, dužan je da o produžavanju roka za rešavanje reklamacije obavesti potrošača i navede rok u kome će je rešiti, kao i da dobije njegovu saglasnost, što je u obavezi da evidentira u evidenciji primljenih reklamacija. Produžavanje roka za reklamacija moguće je samo jednom.

Nemogućnost potrošača da dostavi prodavcu ambalažu robe ne može biti uslov za rešavanje reklamacije niti razlog za odbijanje otklanjanja nesaobraznosti. Trgovac je dužan da Vam odmah, a najkasnije u roku od osam dana od prijema reklamacije odgovori na podneti zatev i predloži rešavanje reklamacije u skladu sa važećim zakonom.

OBAVEZE POTROŠAČA (Potrošač je dužan).
1.-Da prilikom preuzimanja robe ustanovi njegovu kompletnost i fizičku neoštećenost,jer se naknadne reklamacije toga tipa nece uvažiti.
2.-Da se striktno pridržava uputstva za upotrebu i održavanje robe I odredbi ove izjave.
3.-Da obezbedi odgovarajuće ambijentalne uslove i strujno napajanje u skladu sa specifikacijom proizvođača.
4.-Da se pre prve upotrebe upozna sa uslovima ove Ugovorne izjave.
5.-Da prilikom reklamacije robe obavezno priloži:originalni fiskalni račun,i originalnu overenu reklamacionu izjavu. Svi navedeni dokumenti moraju biti popunjeni i propisno overeni
6.-U slučaju zamene robe ili povraćaja plaćenog iznosa,Potrošač je dužan da dostavi kompletnu originalnu ambalažu, prateće originalne dodatke i originalnu dokumentaciju.
U slučaju da nešto od navedenog nedostaje,u slučaju zamene robe, zadržaće se nedostajući deo iz kompleta nove robe.

GUBITAK PRAVA POTROŠAČA:
Nastaje ukoliko se utvrdi:

•-Zloupotreba ili pogrešna primena,uključujući ali ne ograničavajući se na korišćenje proizvoda osim za ispravnu svrhu ili onu koja nije u skladu sa uputstvima o održavanju i korišćenju od strane proizvođača,
•-Da je na reklamiranoj robi vršena neovlašćena servisna intervencija,
•-Ukoliko se utvrdi da se Potrošač nije pridržavao obaveza iz poglavlja Obaveze Potrošača,
•-Ukoliko je utvrđeno fizičko ili mehaničko oštećenje od strane Potrošača.

IZJAVA UVOZNIKA/DISTRIBUTERA
1. Proizvodi imaju propisane, odnosno deklarisane karakteristike kvaliteta.
2. Proizvod će ispravno funkcionisati ako se korisnik
pridržava uputstava iz priložene tehničke dokumentacije
3. Trgovac je dužan da vodi računa o ispravno popunjavanju i overi Osnovnih podataka o proizvodu iz ovog lista
4. Proizvođači definišu kao potrošni materijal proizvode/delove proizvoda kao što su
Punjive baterije za punjive panik lampe i sve ostalo slično navedenom, a shodno izjavi proizvođača

OSNOVNI PODACI O PROIZVODU (popunjava trgovac)
Naziv uređaja:
Oznaka uređaja (p/n):
Serijski broj uređaja (s/n):
Datum prodaje potrošaču:
Broj računa/fiskalnog isečka:
Potpis i pečat trgovca: _____ M.P.